Typenübersicht, Bestellbezeichnung, Technische Daten

Drehmodule MSR 1 - 2 - 3

Product Summary, Ordering Information, Technical Data

Rotary-Stage Module MSR 1 - 2 - 3

Die Drehmodule sind mit 2 -, 4 - oder 6 - fachen integrierten Luftdurchführungen ausgestattet.
Die Drehmodule ohne Zusatzbezeichnung haben keine integrierte Luftdurchführung.
Der Drehwinkel ist stufenlos einstellbar.

Beide Endlagen sind durch Anschlagschrauben genau justierbar. Zur Endlagenkontrolle können die Anschlagschrauben mit Näherungsschaltern ausgerüstet werden.

Zur Endlagendämpfung können hydraulische Stoßdämpfer eingebaut werden.

Für die Geschwindigkeitsregulierung sind Drosselrückschlagventile erforderlich.
Die Drehmodule können durch Umsetzen eines der beiden Festanschläge wahlweise für Basisdrehwinkel von 90° oder180° eingesetzt werden. Der Drehwinkel ist ab Werk auf 180° eingestellt. Auf Wunsch Lieferung mit 90° Drehwinkel ohne Mehrpreis.

Für die Drehmodule MSR 2 und MSR 3 sind 90 ° Zwischenpositionen lieferbar.

These rotary-stage modules are available equipped with 2, 4 or 6 compressed-air feedthroughs.

Models with ordering codes lacking suffixes have no feedthroughs
All models feature continuous angular indexing.

Threaded limit stops that allow finely adjusting angular ranges are provided on both ends. Limit stops may be equipped with proximity switches for monitoring when limits of travel have been have reached.

Hydraulic shock absorbers may also be installed in order to dampen impacts with limit stops.

Throttle valves, supplemented by check valves, are required for regulating angular-indexing rates. Units may be set to provide angular ranges of 90° or 180° by repositioning one of their limit stops. Angular ranges are preset to 180° in our plant, but will be present to 90° at no additional charge if specified in original orders.

Intermediate stops providing detenting at 90° angular excursion are optionally available for MSR 2- and MSR 3-series models.

Typen- / Bestellbezeichnung ***Model / Ordering Codes***	**MSR 1**	**MSRI - 1/2**	**MSR 2**	**MSRI - 2/4**	**MSR 3**	**MSRI 3/6**
Druckluftanschluß *Compressed air connector*	M5					
Zylinder Ø (mm) *Pneumatic cylinder dia. (mm)*	2 x 10 mm		2 x 14 mm		2 x 22 mm	
Drehmoment bei 6 bar *Toque development at 6 bar*	0,28 Nm		0,94 Nm		3,5 Nm	
Axiallast *Max. axial load*	300 N		280 N		350 N	
Radiallast *Max. radial load*	220 N		350 N		450 N	
Luftverbrauch bei 180° / Doppelhub *Air consumption, 180° round-trip*	5,0 cm^3		19 cm^3		45 cm^3	
Integrierte Luftdurchführung *No. integral feedthrough/thread*	-	2 x M5	-	4 x M5	-	6 x M5
Mittelbohrung Ø *Dia. of central through hole*	6 mm	-	5 mm	-	9 mm	-
Gewicht (kg) Weight (kg)	0,22 kg	0,22 kg	0,45 kg	0,65 kg	1,10 kg	1,55 kg
Wiederholgenauigkeit *Positioning repeatability*	± 1´					
Drehwinkel	0-190° stufenlos einstellbar					
Range of angular travel	0-190° , continuously adjustable to lesser values					
Antriebsmedium	Druckluft 4-8 bar, gefiltert und getrocknet					
Operating fluid	*Compressed air 4-8 bar, dry and filtered, but need not bee oil-free*					
Steuerung	4/2- , 2x3/2- oder 5/2-Wegeventil					
Control valve (s)	*4/2- , 2x3/2- or 5/2-way valve*					
Gehäusewerkstoff	Aluminium, eloxiert					
Housing material	*Anodised Aluminium*					

Maße

Drehmodul MSR 1

Dimensions

Rotary-Stage Module MSR 1

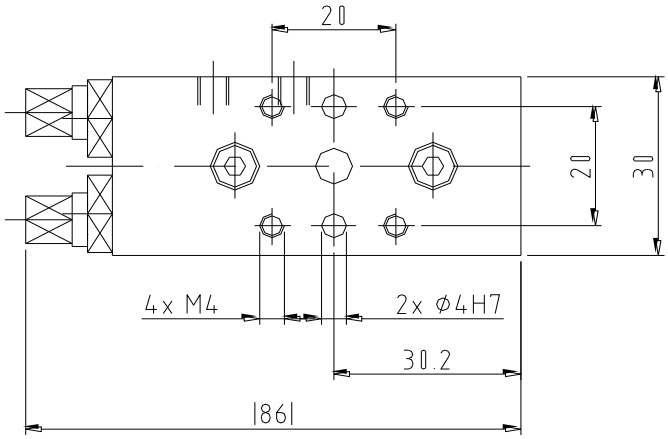

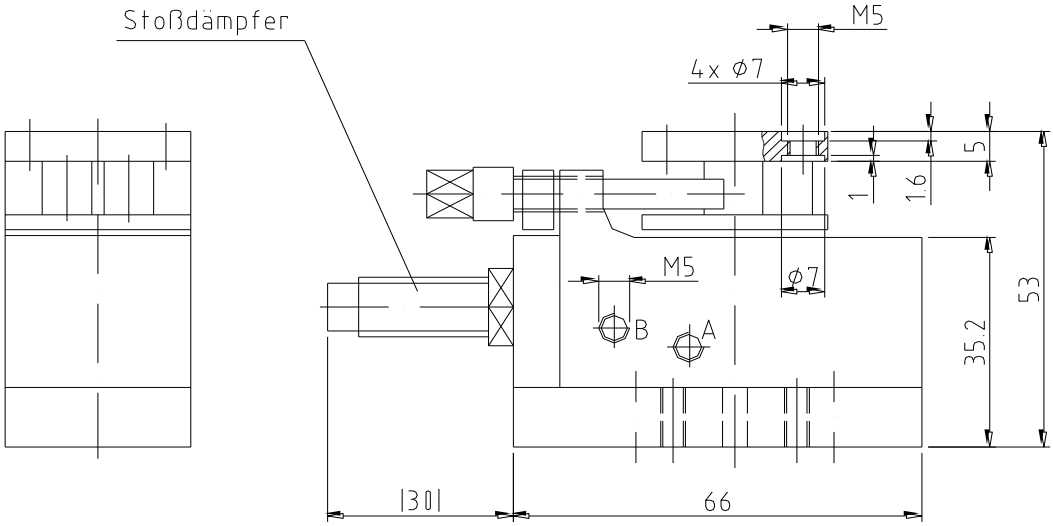

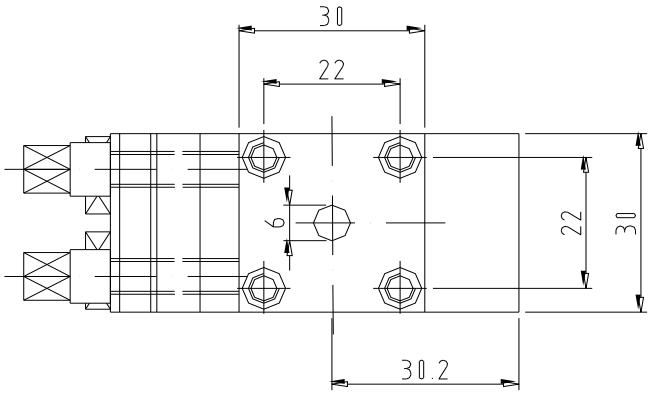

A / B = Luftanschlüsse |M5|
Druck im Anschluss A bewirkt
Rotation im Uhrzeigersinn