Ersatzteilliste MSL 5-3F
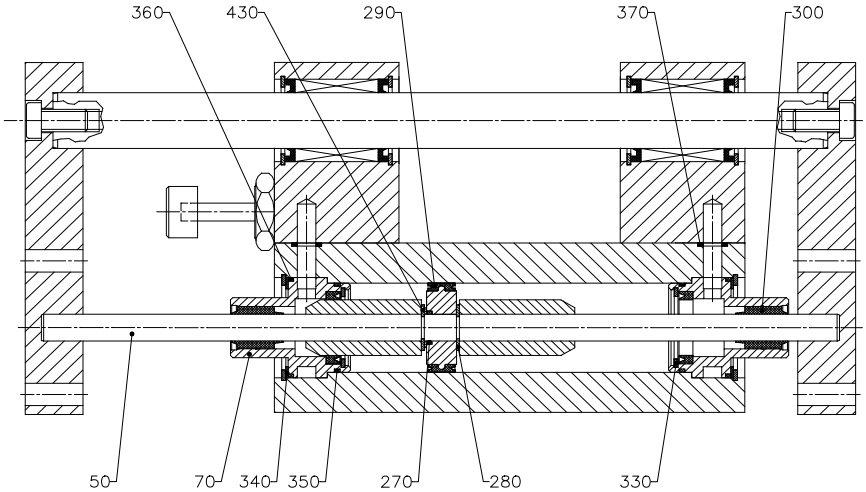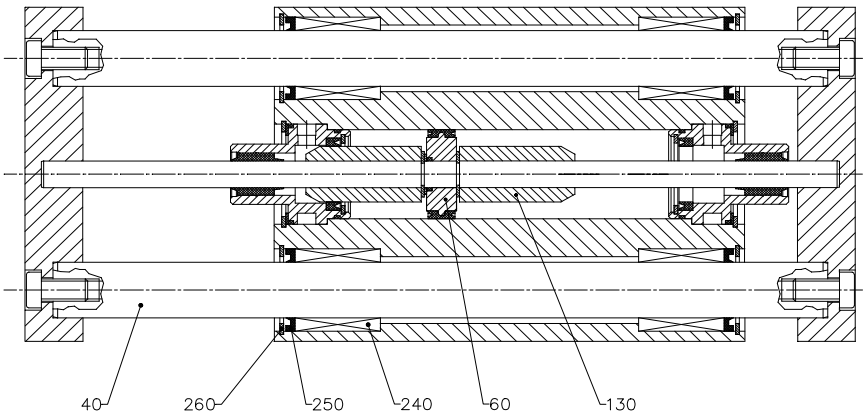
Pos.	Bezeichnung	Menge	Bemerkung	Im Dichtungssatz enthalten
40	Führungswelle	3	Hubabhängig	
50	Kolbenstange	1	Hubabhängig	
60	Kolben	1		
70	Buchse	2		
130	Hülse	2		
240	Kugelbuchse	6	STAR	
250	Abstreifer	8	STAR	
260	Sicherungsring	8	DIN 472	
270	O-Ring	1		X
280	Sicherungsscheibe	8	DIN 6799	
290	Kolbendichtung	1		X
300	Stangendichtung	2		X
330	Sicherungsring	2	DIN 472	
340	Paßscheibe	2	DIN 988	
350	O-Ring	2		X
360	O-Ring	2		X
370	O-Ring	2		X